H5985

Maniglia con ritorno a molla* / Manual device with spring return*

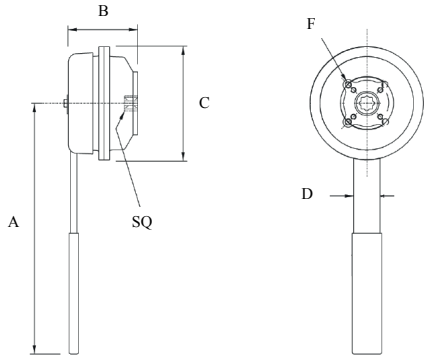

Modello / Model	**Materiale** / Material	**Temperatura di esercizio** / Working temperature
H5985	Lega di zinco / Zinc alloy + Aisi 316 - Aisi 304	-40°C – +80°C

Caratteristiche tecniche / Construction features

- **Garantisce che la valvola resti sempre in posizione di sicurezza. Questo accessorio garantisce che la valvola non rimanga accidentalmente aperta o comunque in posizione indesiderata mediante un sistema a molle che garantisce il ritorno alla posizione originale.** / Total safety for the valve to be closed. This device prevents the valve from being accidentally opened or in the wrong position as it ensures return to the original position by a spring.
- **Rotazione in senso orario** / Clockwise rotation
  90°
- **Montaggio diretto attuatore secondo** / Direct actuator installation according to
  ISO 5211
- **Temperatura di esercizio** / Working temperature
  -40°C – +80°C
- **Esente da manutenzione** / Maintenance free
- **Ideale per punti di prelievo campioni, per valvole di spurgo o per riempimento e svuotamento serbatoi.** / Ideal for sampling systems, purges or applications for emptying or filling tanks.
- **Protezione** / Protection
  IP 65

Componenti e materiali / Components and materials

Carcassa / Housing	Lega di Zinco / Zinc alloy
Trattamento superficiale / Surface treatment	Epoxy coating / Epoxy coating
Maniglia / Handle	Acciao Inox Aisi 304 / SS Aisi 304
Albero / Stem	Acciaio Inox Aisi 316 / SS Aisi 316

Dimensioni e pesi / Dimensions and weights

Codice Code	**Peso in kg.** Weight in kg.	**Dimensioni in mm** Dimensions in mm						**Coppia** Torque	
		A	**B**	**C**	**D**	**SQ**	**F**	**Inizio** / Start	**Fine** / End
H5985 02	1,87	238	66	108	25	11 x 11	F03/F05	14	11
H5985 07	1,87	238	62	118	25	14 x 14	F03/F05/F07	24	20,5
H5985 09	5,17	360	103	152	25	17 x 17	F05/F07	45.5	39.7

* **Valvola non compresa nella fornitura** / Valve is sold separately